Лазерная диодная линейка с контактным охлаждением на твердом припое серии HCS02, импульсное (квазинепрерывное) излучение

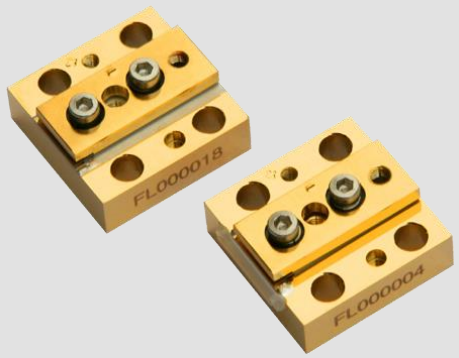

Характеристики

- Длительный срок служб
- Низкая линия раздела линеек
- Припой "золото-олово"
- Применение в сложных внешних условиях
- Высокая надежность
- Узкий спектр излучения
- Проводное соединение
- Длительный срок хранения

Области применения

- Накачка лазерных систем
- Печать
- Научные исследования
- Медицина
- Промышленность

Размеры устройства (мм)

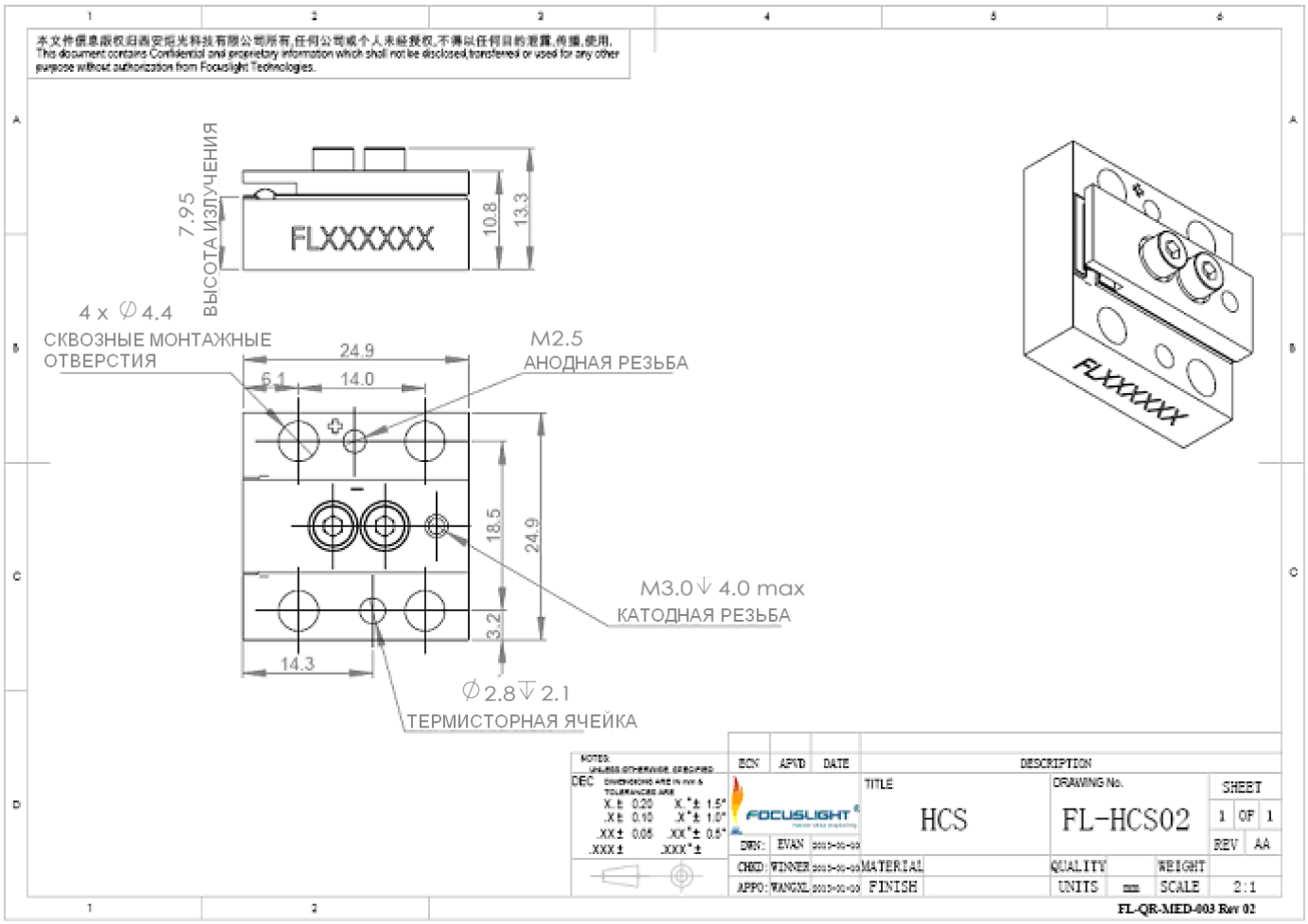

Данный чертеж приведен в качестве примера. Если у Вас есть какие-либо особые требования, свяжитесь с нами.

Лазерная диодная линейка с контактным охлаждением на твердом припое серии HCS02, импульсное (квазинепрерывное) излучение

Технические данные

Тип модуля[1]	Единицы	FL-HCS02-150-808(Q)	FL-HCS02-200-808(Q)	FL-HCS02-250-808(Q)	FL-HCS02-200-940(Q)	FL-HCS02- 250-940(Q)
Оптические параметры[3,8]						
Центральная длина волны λ	нм	808	808	808	940	940
Допуск на длину волны	нм	±3	±3	±3	±5	±5
Выходная мощность[2]	Вт	150	200	250	200	250
Длительность импульса	мс	≤0.3	≤0.3	≤ 0.3	≤ 0.3	≤0.3
Рабочий цикл	%	10	≤10	≤10	≤10	≤10
Ширина спектра по уровню половины максимума	нм	≤4	≤4	≤5	≤4	≤5
Ширина спектра по уровню 90% максимума	нм	≤7	≤7	≤7	≤7	≤7
Расходимость по оси быстрой поляризации по уровню половины максимума амплитуды[4,7]	°	40	40	40	40	40
Расходимость по оси медленной поляризации по уровню половины максимума амплитуды[5]	°	8	8	8	8	8
Состояние поляризации	-	TE	TE	TE	TE	TE
Температурный коэффициент длины волны	нм/°C	~0.28	~0.28	~0.28	~0.33	~0.33
Электрические параметры[3,8]						
Рабочий ток I_{op}	A	≤145	≤200	≤240	≤200	≤250
Пороговый ток I_{th}	A	≤25	≤30	≤25	20	≤25
Рабочее напряжение V_{op}	В	≤2	≤2	≤2	≤2	≤2
Ватт-амперная эффективность	Вт/А	≥1.1	≥1.1	≥1.1	≥1.1	≥1.1
КПД	%	≥50	≥50	≥55	≥50	≥50
Тепловые параметры						
Рабочая температура	°C	15~35	15~35	15~35	15~35	15~35
Температура хранения[6]	°C	0~55	0~55	0~55	0~55	0~55
Рекомендованная теплоемкость при рассеивании	Вт	≥30	≥40	≥50	≥40	≥50

[1] Объяснение названия типа модуля: FL (сокращение от Focuslight) - HCS02 (структурный код) -200 (выходная мощность) - 808(центральная длина волны) (импульсное (квазинепрерывное) излучение).
[2] Превышение номинальных условий работы приводит к сокращению срока службы.
[3] Данные при температуре 25°C, если не заданы другие условия.
[4] Для коллимации по оси наибольшей скорости распространения света: дивергенция <0.5°.
[5] Возможна коллимация по оси медленной поляризации для диодных линеек с коэффициентом заполнения ≤30%.
[6] Хранение и эксплуатация устройства при температуре ниже точки росы должны осуществляться в атмосфере без возможности конденсации влаги.
[7] Чтобы узнать характеристики линии раздела линеек, свяжитесь с нами.
[8] Если у Вас есть какие-то особые требования, свяжитесь с нами.