Вертикальные сборные матрицы лазерных диодных линеек с контактным охлаждением, импульсное (квазинепрерывное) излучение (G-Stack)

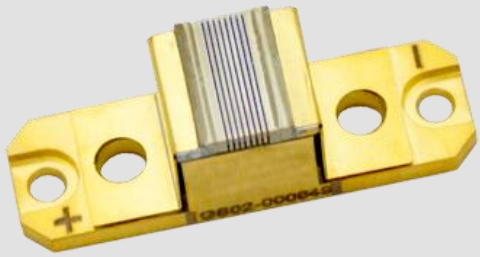

Характеристики

- Припой "золото-олово"
- Длительный срок службы
- Компактные размеры
- Возможность применения в жестких атмосферных условиях
- Высокая мощность
- Узкий спектр излучения
- Длительный срок хранения

Области применения

- Накачка лазерных систем
- Освещение
- Промышленность

Размеры устройства (мм)

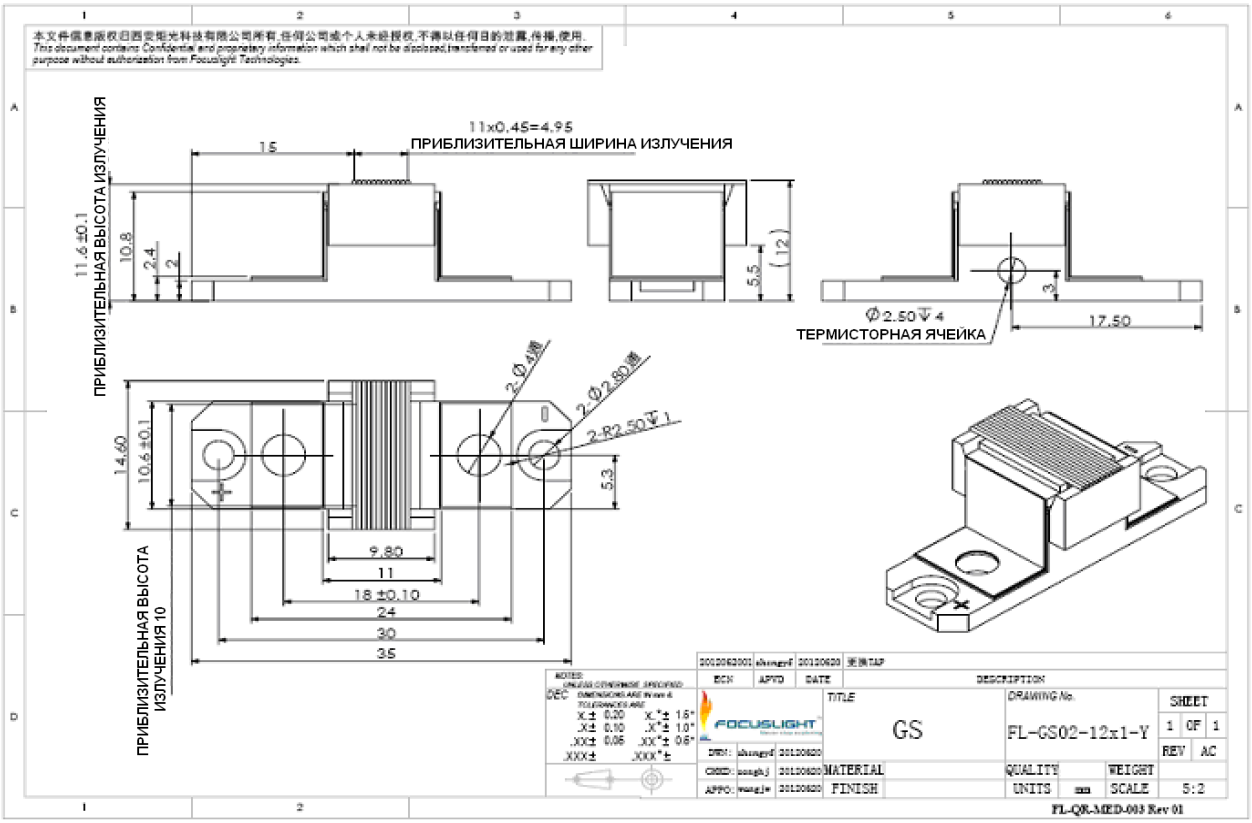

Технические данные

Тип модуля[1]	Единицы	FL-GSxx-N##-808(Q)	FL-GSxx-N##-808(Q)	FL-GSxx-N##-808(Q)	FL-GSxx-N##-940(Q)	FL-GSxx-N##-940(Q)	FL-GSxx-N##-940(Q)
Шаг между диодными линейками	мм	0.43~2.x					
Оптические параметры[3,5]							
Центральная длина волны λ	нм	808	808	808	940	940	940
Допуск на длину волны	нм	±3	±3	±3	±5	±5	±5
Выходная мощность на диодную линейку[2]	Вт	100~350					
Количество диодных линеек	-	1~40					
Ширина спектра по уровню половины максимума	нм	≤4	≤4	≤4	≤4	≤4	≤4
Ширина спектра по уровню 90% максимума	нм	≤6	≤6	≤6	≤6	≤6	≤6
Расходимость по оси быстрой поляризации по уровню половины максимума амплитуды	°	35	35	35	35	35	35
Расходимость по оси медленной поляризации по уровню половины максимума амплитуды	°	8	8	8	8	8	8
Длительность импульса	мс	≤0.5	≤1	≤2	≤0.5	≤1	≤2
Рабочий цикл	%	≤1	≤2	≤4	≤1	≤2	≤4
Состояние поляризации	-	TE	TE	TE	TE	TE	TE
Температурный коэффициент длины волны	нм/°C	~0.28	~028	~0.28	~0.33	~033	~0.33
Электрические параметры[3?5]							
Рабочий ток I_{op}	A	100~380					
Пороговый ток I_{th}	A	≤40	≤40	≤40	≤40	≤40	≤40
Рабочее напряжение V_{op} на диодную линейку	В	≤2	≤2	≤2	≤2	≤2	≤2
Ватт-амперная эффективность на диодную линейку	Вт/А	≥1.1	≥1.1	≥1.1	≥1.1	≥1.1	≥1.1
КПД	%	≥55	≥55	≥55	≥60	≥60	≥60
Тепловые параметры							
Рабочая температура	°C	-45~60					
Температура хранения[4]	°C	-55~85					
Рекомендованная мощность радиатора	-	≥35	≥40	≥50	≥30	≥40	≥50

[1] Объяснение названия типа модуля: FL (сокращение от Focuslight) – GSxx (структурный код) –N (количество диодных линеек) -##(мощность) -808(центральная длина волны) (импульсное (квазинепрерывное) излучение).
[2] Превышение номинальных условий работы приводит к сокращению срока службы.
[3] Данные при температуре 25°C, если не заданы другие условия.
[4] Хранение и эксплуатация устройства при температуре ниже точки росы должны осуществляться в атмосфере без возможности конденсации влаги.
[5] Если у Вас есть какие-то особые требования, свяжитесь с нами.

Focuslight Technologies Co,. Ltd.
Add: No.17 Xinxi Road, New Industrial Park Xi'an, Shaanxi, P.R.China 710119
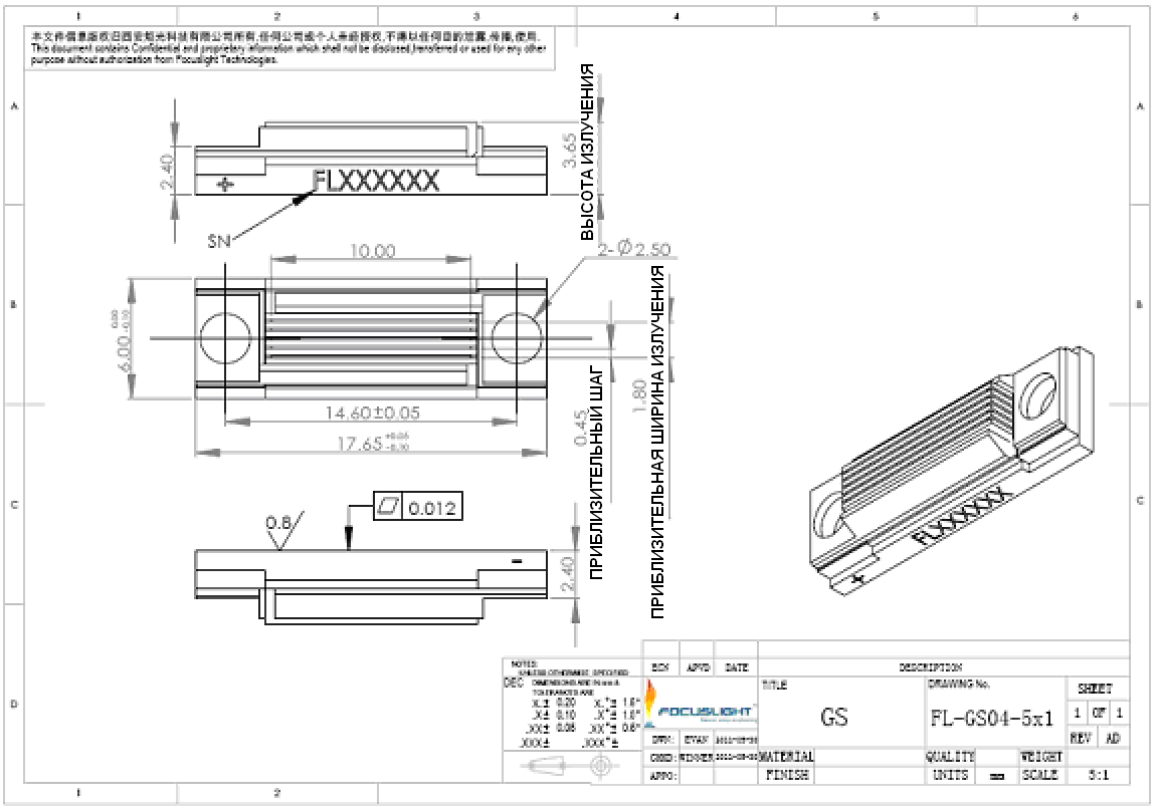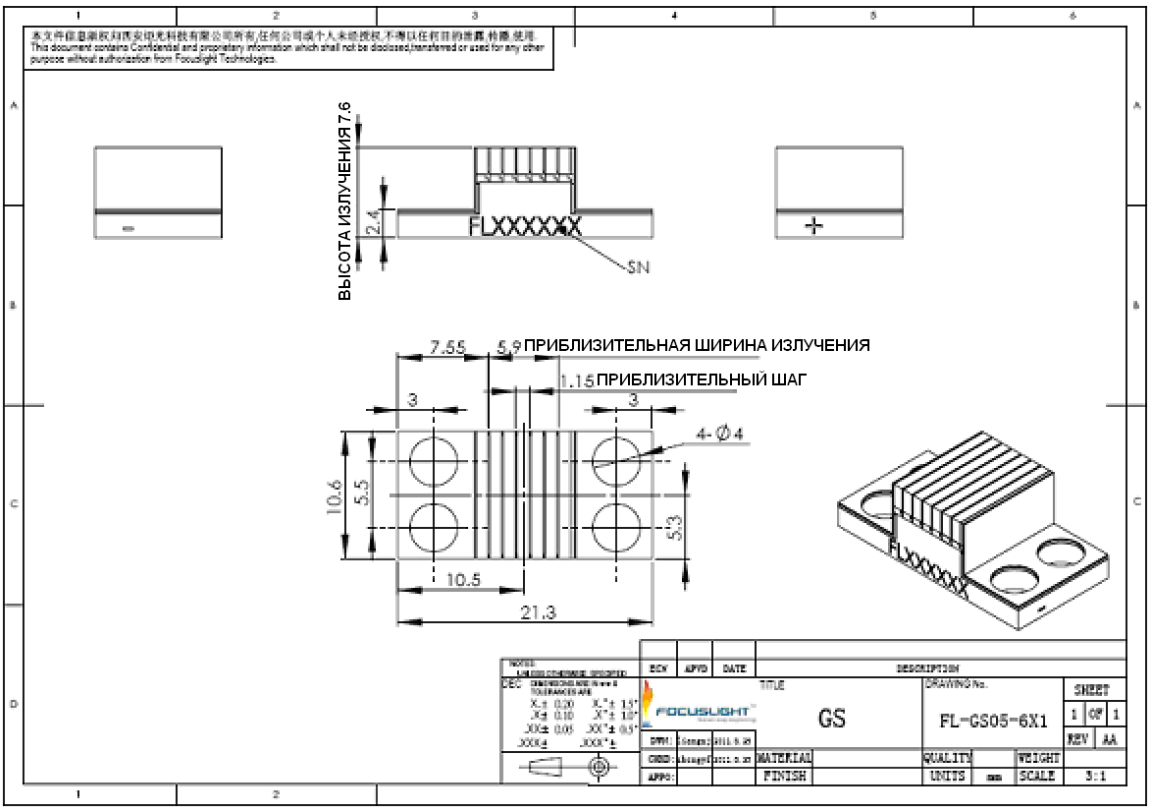
Авторское право ©2009 Focuslight. Все права защищены.