Диодный лазер с волоконным выводом, непрерывное излучение серии FCSB04

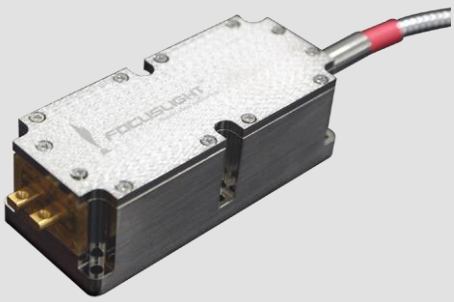

Характеристики

- Длительный срок службы
- Высокая эффективность соединения
- Высокая мощность
- Высокая устойчивость

Области применения

- Накачка лазерных систем
- Научные исследования
- Медицина
- Промышленность

Размеры устройства (мм)

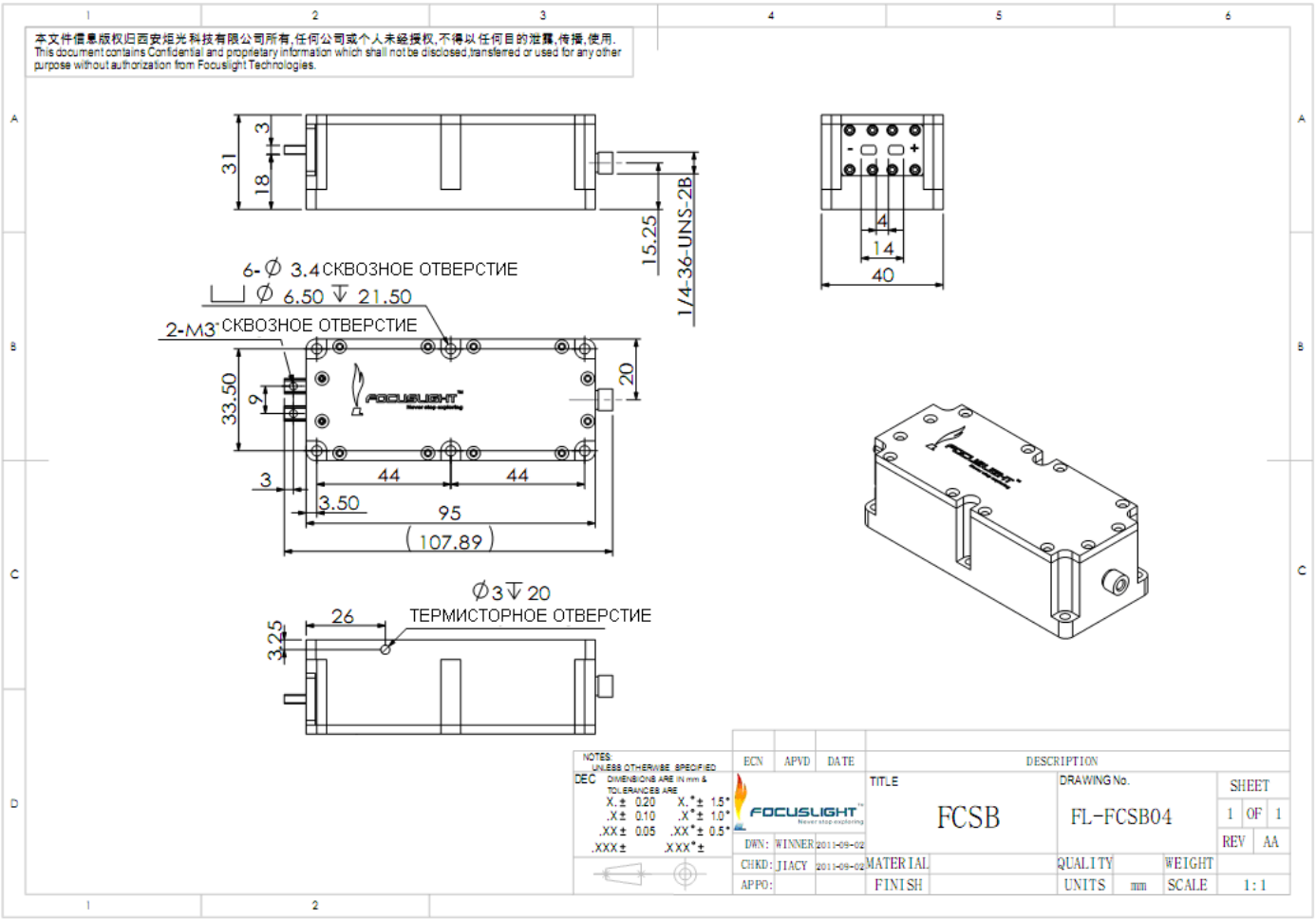

Данный чертеж приведен в качестве примера. Если у Вас есть какие-либо особые требования, свяжитесь с нами.

Диодный лазер с волоконным выводом, непрерывное излучение серии FCSB04

Технические данные

Тип модуля[1]	Единицы	FL-FCSB04-30-808	FL-FCSB04- 40-808	FL-FCSB04- 50-808	FL-FCSB04- 40-792
Оптические параметры[3,7]					
Центральная длина волны λ	нм	808	808	808	792
Допуск на длину волны	нм	±3	±3	±3	±3
Выходная мощность[2]	Вт	30	40	50	40
Ширина спектра по уровню половины максимума	нм	≤4	≤4	≤4	≤4
Ширина спектра по уровню 90% максимума	нм	≤6	≤6	≤6	≤6
Состояние поляризации	-	TE	TE	TE	TE
Температурный коэффициент длины волны	нм/°C	~0.28	~0.28	~0.28	~0.358
Параметры оптического волокна					
Числовая апертура оптического волокна	NA	0.22	0.22	0.22	0.22
Диаметр жилы/оболочки оптического волокна	мкм	200 или 400	200 или 400	400	200 или 400
Тип соединителя[6]	-	SMA905	SMA905	SMA905	SMA905
Длина оптического волокна	м	1.5	1.5	1.5	1.5
Электрические параметры[3,7]					
Рабочий ток I_{op}	A	≤45	≤55	≤65	≤65
Пороговый ток I_{th}	A		≤9	≤15	≤15
Рабочее напряжение V_{op}	В	≤2	≤2	≤2	≤2
Ватт-амперная эффективность	Вт/А	≥0.85	≥0.85	≥0.85	≥0.85
КПД	%	≥40	≥40	≥40	≥55
Тепловые параметры					
Рабочая температура	°C	15~30	15~30	15~30	15~30
Температура хранения[4]	°C	0~55	0~55	0~55	0~55
Рекомендованная теплоемкость при рассеивании	Вт	≥90	≥120	≥150	≥150

[1] Объяснение названия типа модуля: FL (сокращение от Focuslight) - FCSB04 (структурный код) -30 (выходная мощность) -808(центральная длина волны).
[2] Превышение номинальных условий работы приводит к сокращению срока службы.
[3] Данные при температуре 25°C, если не заданы другие условия.
[4] Хранение и эксплуатация устройства при температуре ниже точки росы должны осуществляться в атмосфере без возможности конденсации влаги.
[5] Длину волокна может определять заказчик.
[6] Возможно наличие или отсутствие волоконного соединителя.
[7] Если у Вас есть какие-то особые требования, свяжитесь с нами.

Focuslight Technologies Co,. Ltd.
Add: No.17 Xinxi Road, New Industrial Park Xi'an, Shaanxi, P.R.China 710119
Тел.: +86-29 8888 0786
Факс: +86-29 8888 7075
Email: sales@focuslight.com.cn
Вэб-сайт: www.focuslight.com.cn

Авторское право ©2009 Focuslight. Все права защищены.

Диодный лазер с волоконным выводом, непрерывное излучение серии FCSB04

Технические данные

Тип модуля[1]	Единицы	FL-FCSB04-30-9xx	FL-FCSB04- 40-9xx	FL-FCSB04-50-9xx
Оптические параметры[3,7]				
Центральная длина волны λ	нм	915/940/976	915/940/976	915/940/976
Допуск на длину волны	нм	±5	±5	±5
Выходная мощность[2]	Вт	30	40	50
Ширина спектра по уровню половины максимума	нм	≤4	≤4	≤4
Ширина спектра по уровню 90% максимума	нм	≤6	≤6	≤6
Состояние поляризации	-	TE	TE	TE
Температурный коэффициент длины волны	нм/°C	~0.34	~0.34	~0.34
Параметры оптического волокна				
Числовая апертура оптического волокна	NA	0.22	0.22	0.22
Диаметр жилы/оболочки оптического волокна	мкм	200 или 400	400	400
Тип соединителя[6]	-	SMA905	SMA905	SMA905
Длина оптического волокна	м	1.5	1.5	1.5
Электрические параметры[3,7]				
Рабочий ток I_{op}	A	≤42	≤55	≤65
Пороговый ток I_{th}	A	≤7	≤7	≤7
Рабочее напряжение V_{op}	B	≤2	≤2	≤2
Ватт-амперная эффективность	Вт/А	≥0.85	≥0.85	≥0.85
КПД	%	≥40	≥40	≥40
Тепловые параметры				
Рабочая температура	°C	15~30	15~30	15~30
Температура хранения[4]	°C	0~55	0~55	0~55
Рекомендованная теплоемкость при рассеивании	Вт	≥90	≥120	≥150

[1] Объяснение названия типа модуля: FL (сокращение от Focuslight) - FCSB04 (структурный код) -30 (выходная мощность) -808(центральная длина волны).
[2] Превышение номинальных условий работы приводит к сокращению срока службы.
[3] Данные при температуре 25°C, если не заданы другие условия.
[4] Хранение и эксплуатация устройства при температуре ниже точки росы должны осуществляться в атмосфере без возможности конденсации влаги.
[5] Длину волокна может определять заказчик.
[6] Возможно наличие или отсутствие волоконного соединителя.
[7] Если у Вас есть какие-то особые требования, свяжитесь с нами.

FOCUSLIGHT®
Never stop exploring

Focuslight Technologies Co,. Ltd.
Add: No.17 Xinxi Road, New Industrial Park Xi'an, Shaanxi, P.R.China 710119

Авторское право ©2009 Focuslight. Все права защищены.